Electrolux PROFESSIONAL

Gamma cottura modulare thermaline 85 - Base armadiata calda 600 mm, 1 porta, GN, 1 lato operatore (H2)

ARTICOLO N° _____

MODELLO N° _____

NOME _____

SIS # _____

AIA # _____

588652 (MB4GCAFOAO)	Vano caldo elettrico, 1 porta, GN - igiene H2 - 1 lato operatore - L= 600mm

Caratteristiche e benefici

- Tutti i componenti principali possono essere facilmente accessibili dal fronte.
- Il sistema di giunzione tra le apparecchiature senza saldatura THERMODUL permette la rimozione delle unità in caso di sostituzione o di servizio.
- Temperatura impostabile attraverso un termostato per soddisfare le diverse esigenze di mantenimento. Temperatura massima 110 °C.
- Unità costruita secondo secondo le norme DIN 18860_2 con 70 millimetri di zoccolo.
- [NOT TRANSLATED]

Costruzione

- Protezione all'acqua IPX5.
- Top in acciaio inox AISI 304 di 2 mm di spessore.
- Tutte le superfici sono costruite evitando il più possibile zone di accumulo dello sporco per facilitare le operazioni di pulizia.
- Stoccaggio dimensionato per contenitori GN1/1.
- Telaio interno robusto in acciaio inox.

Approvazione: _____

Gamma cottura modulare thermaline 85 - Base armadiata calda 600 mm, 1 porta, GN, 1 lato operatore (H2)

Fronte

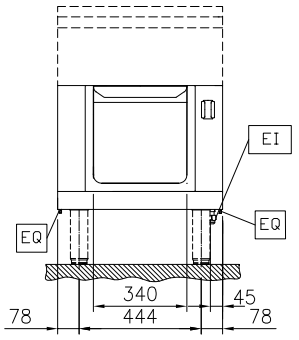

Lato

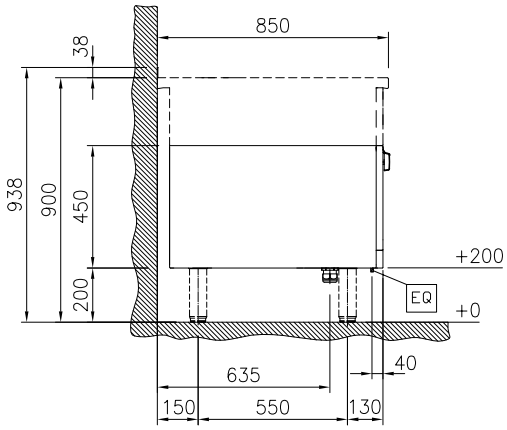

EI = Connessione elettrica

Alto

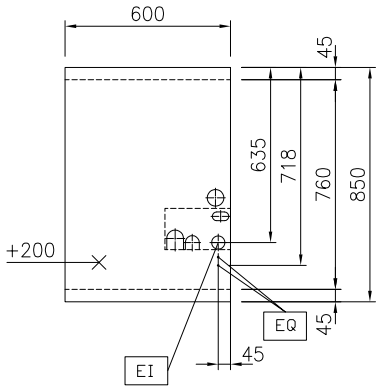

Informazioni chiave

Dimensioni esterne, larghezza:	600 mm
Dimensioni esterne, profondità:	850 mm
Dimensioni esterne, altezza:	450 mm
Dimensioni vano (larghezza):	340 mm
Dimensioni vano (altezza):	330 mm
Dimensioni vano (profondità):	715 mm
Temperatura Armadio:	30-110 °C
Peso netto:	23 kg

Sostenibilità

Consumo di corrente:

588652 (MB4GCAFOAO)	2.5 Amps

Accessori opzionali

- Zoccolatura frontale in acciaio inox da 600 mm — PNC 912632 ❑
- Zoccolatura laterale in acciaio inox, sx e dx per installazione contro parete, 850mm — PNC 912659 ❑
- Zoccolatura laterale in acciaio inox, sx e dx per installazione schiena contro schiena, 1700mm — PNC 912662 ❑
- Pannello laterale in acciaio inox destro (12.5 mm), installazione contro parete, 850x700mm — PNC 913003 ❑
- Pannello laterale in acciaio inox sinistro (12.5 mm), installazione contro parete, 850x700mm — PNC 913004 ❑
- Ripiano per vano armadiato L= 340mm, 1 lato operatore — PNC 913233 ❑
- Kit ottimizzazione energetico 14A — PNC 913244 ❑
- Pannello laterale rinforzato destro (da utilizzare solo con il piano di lavoro laterale) — PNC 913261 ❑
- Pannello laterale rinforzato sinistro (da utilizzare solo con il piano di lavoro laterale) — PNC 913262 ❑
- Kit fissaggio ripiani - 1 lato operatore — PNC 913279 ❑
- - NOT TRANSLATED - — PNC 913670 ❑
- Pannello laterale di copertura a filo, in acciaio inox (questo pannello deve essere utilizzato come chiusura contro una parete, tra apparecchiature della gamma thermaline/ProThermetic e apparecchiature non appartenenti alla gamma thermaline, che abbiano stesse dimensioni) — PNC 913686 ❑

L'azienda si riserva il diritto di apportare modifiche ai prodotti senza preavviso